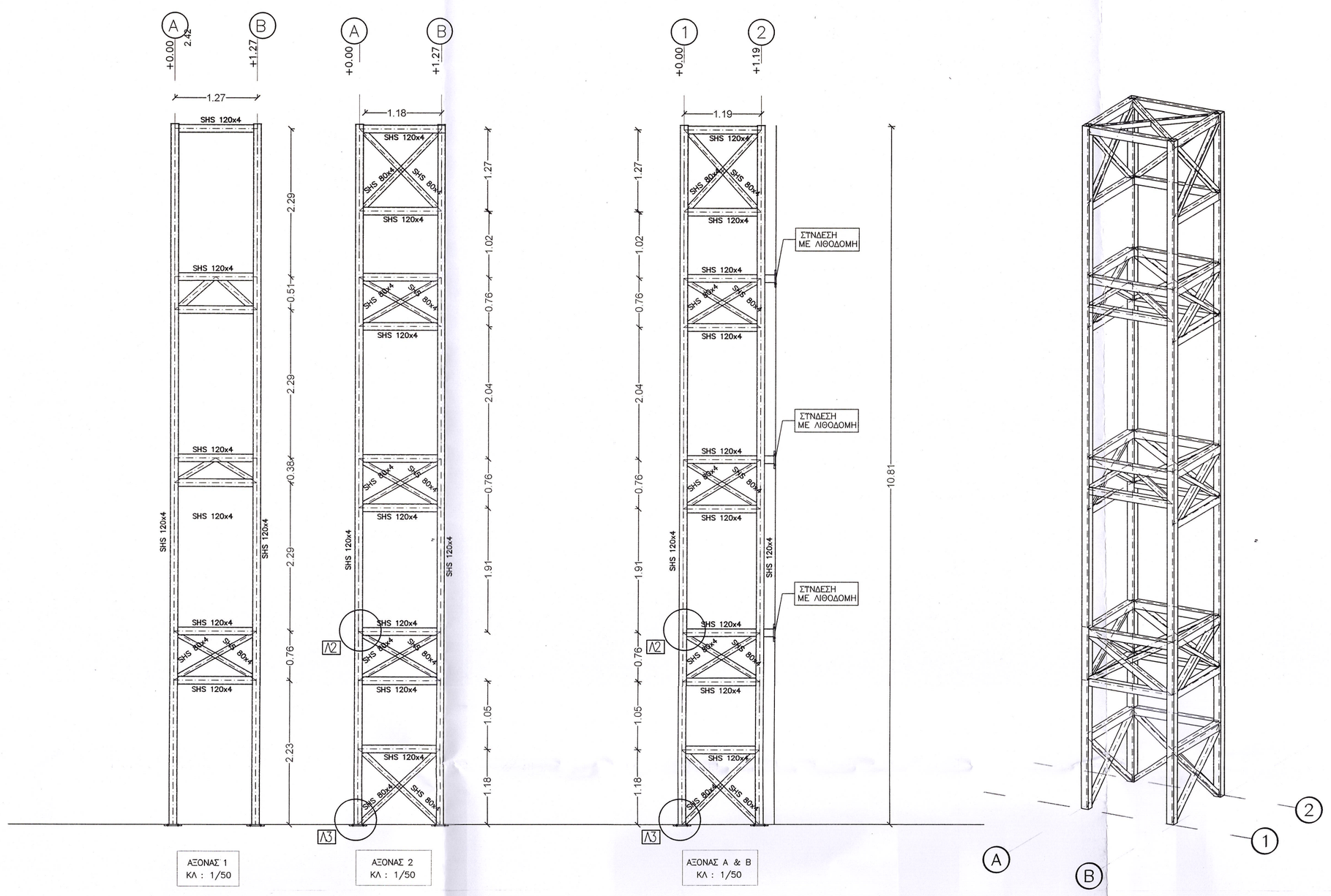

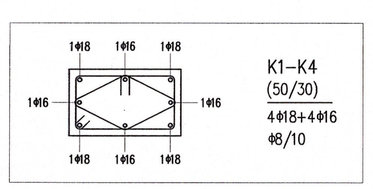

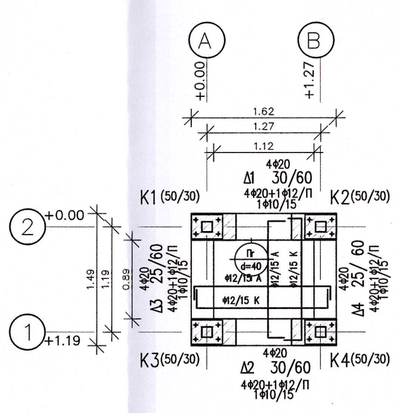

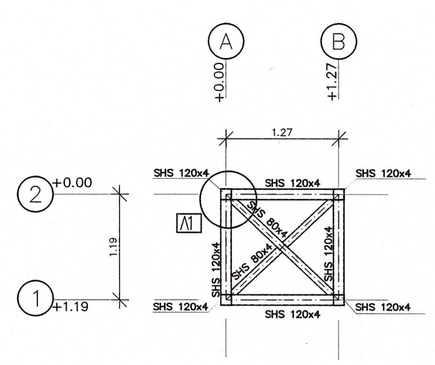

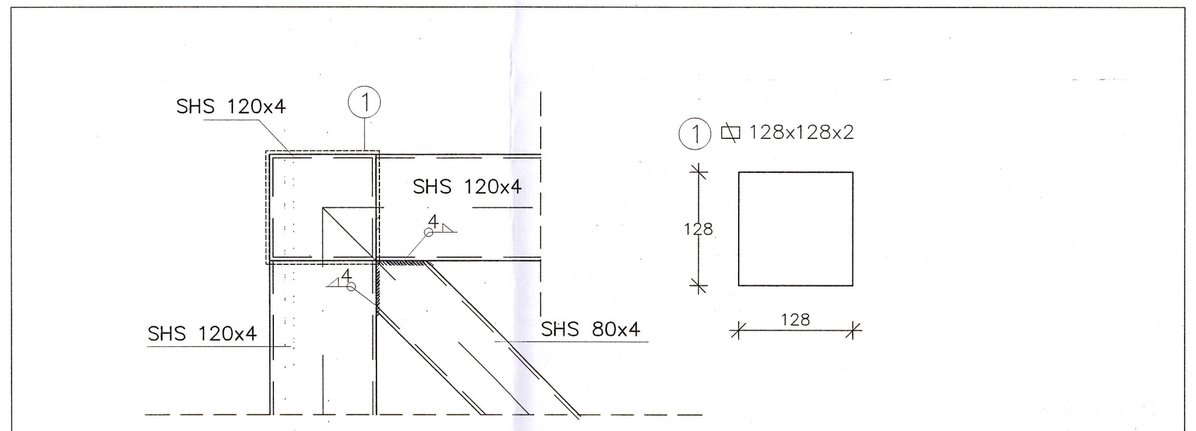

ΛΕΠΤΟΜΕΡΕΙΑ Λ1
ΚΛ : 1/10

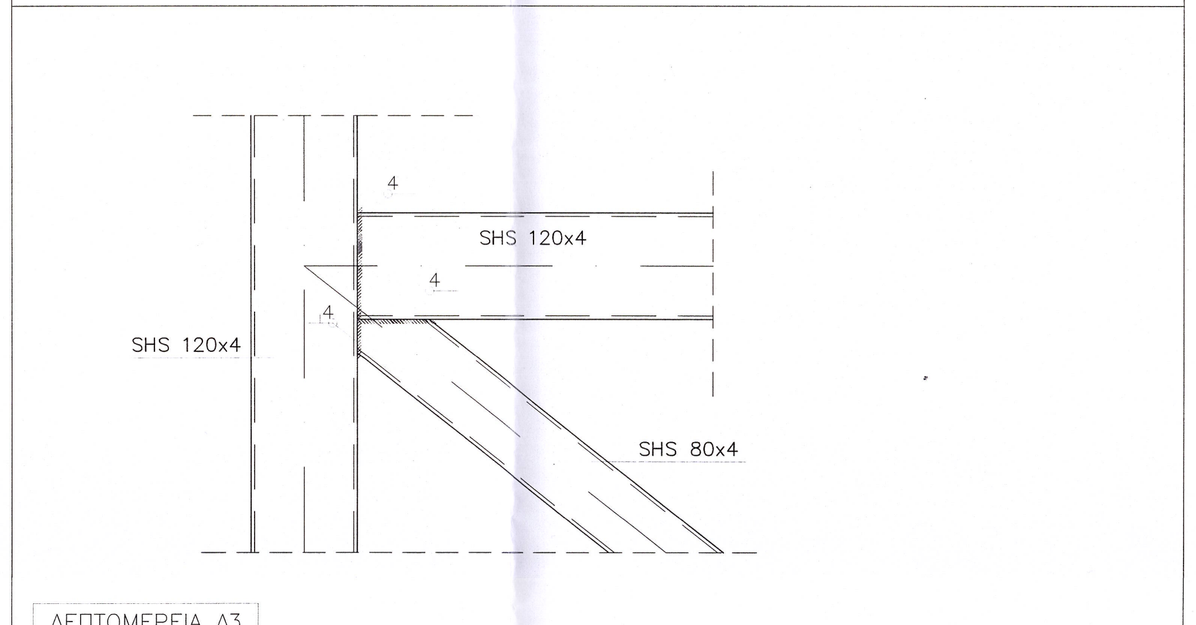

ΛΕΠΤΟΜΕΡΕΙΑ Λ3
ΚΛ : 1/10

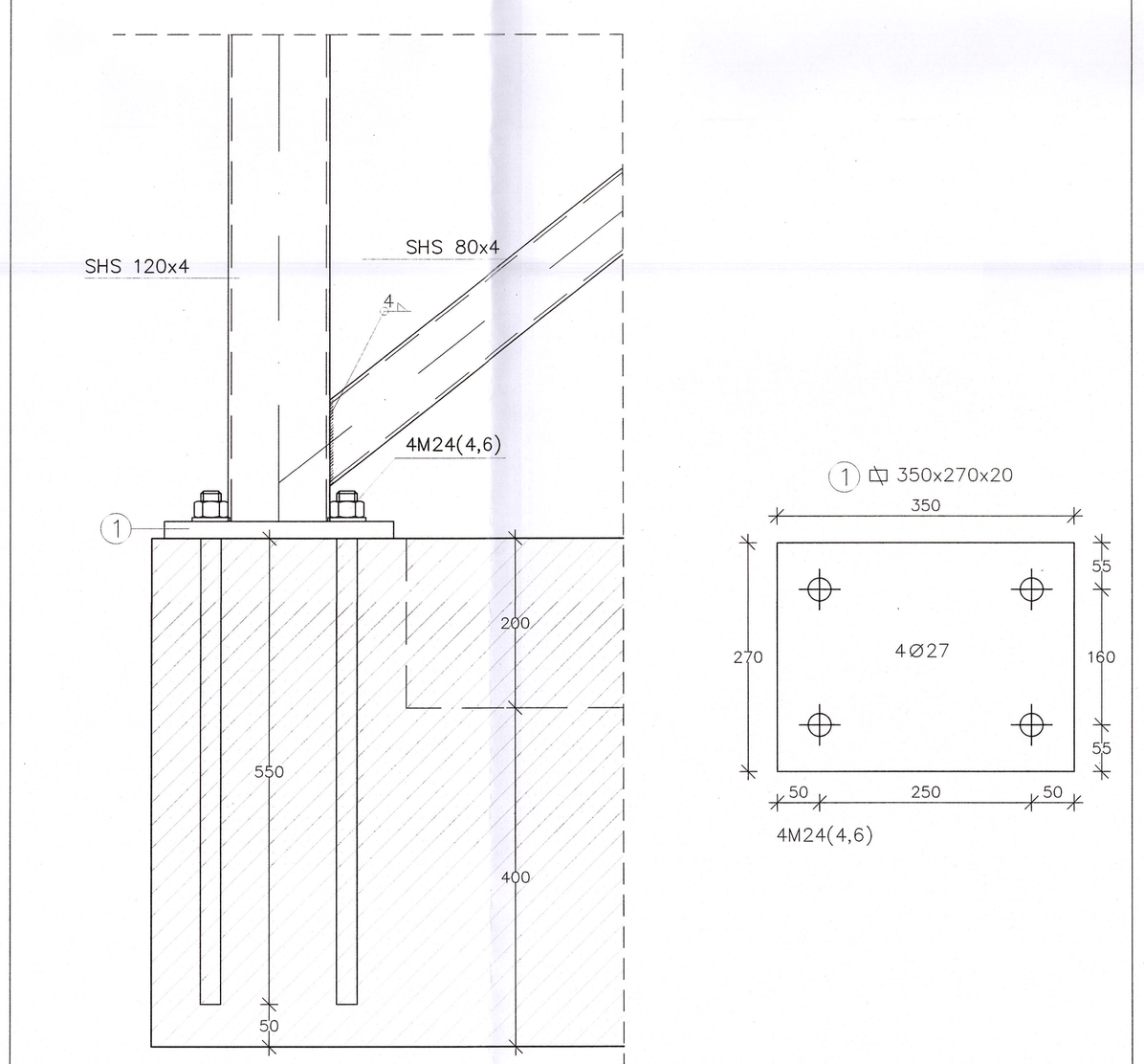

ΛΕΠΤΟΜΕΡΕΙΑ Λ3
ΚΛ : 1/10

ΠΑΡΑΔΟΧΕΣ

ΥΛΙΚΑ

ΛΙΘΟΣΩΜΑΤΑ ΚΑΤΗΓΟΡΙΑΣ ΙΙ	fb=9.2N/mm²
ΚΟΝΙΑΜΑ ΓΕΝΙΚΗΣ ΕΦΑΡΜΟΓΗΣ	M5
ΔΟΜΙΚΗ ΣΥΛΕΙΑ	D70
ΣΚΥΡΟΔΕΜΑ	C25/30
ΣΚΥΡΟΔΕΜΑ ΚΑΘΑΡΙΟΤΗΤΑΣ	C12/15
ΧΑΛΥΒΑΣ ΔΙΑΜΗΚΟΥΣ ΟΠΛΙΣΜΟΥ	B500C
ΧΑΛΥΒΑΣ ΣΥΝΔΕΤΗΡΩΝ	B500C
ΔΟΜΙΚΟΣ ΧΑΛΥΒΑΣ	S275
ΚΟΧΛΙΕΣ 8.8 ΑΓΚΥΡΙΑ 4.6	

ΦΟΡΤΙΑ ΜΟΝΙΜΑ

ΙΔΙΟ ΒΑΡΟΣ ΣΚΥΡΟΔΕΜΑΤΟΣ	25.0 KN/m³
ΙΔΙΟ ΒΑΡΟΣ ΧΑΛΥΒΑ	78.0 KN/m³
ΦΟΡΤΙΟ ΕΠΙΚΑΛΥΨΗΣ ΣΤΕΓΗΣ	1.10 kN/m²
Ι.Β. ΕΑΝΙΔΩΜΑΤΟΣ	0.10 kN/m²
ΦΟΡΤΙΟ ΟΡΟΦΗΣ ΚΑΤΩ ΕΠΙΦΑΝ.	0.20 kN/m²
ΙΔΙΟ ΒΑΡΟΣ ΛΙΘΟΔΟΜΗΣ	26.00kN/m³
ΔΡΟΜΙΚΗ ΟΠΤΟΠΛΙΝΘΟΔΟΜΗ	2.10 kN/m²
ΝΗΣΙΑΤΙΚΗ ΟΠΤΟΠΛΙΝΘΟΔΟΜΗ	3.60 kN/m²

ΦΟΡΤΙΑ ΚΙΝΗΤΑ

ΓΕΝΙΚΑ	2.00 kN/m²
ΦΟΡΤΙΟ ΧΙΟΝΙΟΥ ΕΠΙ ΕΔΑΦΟΥΣ	1.77 kN/m²
ΠΙΕΣΗ ΑΝΕΜΟΥ ΣΕ ΚΑΘΕΤΗ ΕΠΙΦ.	1.27 kN/m²
ΙΔΙΟ ΒΑΡΟΣ ΑΝΕΛΚΥΣΤΗΡΑ ΚΑΙ ΦΟΡΤΙΟΥ	10.0 kN

ΣΤΟΙΧΕΙΑ ΕΔΑΦΟΥΣ

ΕΠΙΤΡΕΠΟΜΕΝΗ ΤΑΣΗ ΕΔΑΦΟΥΣ	0.15 MPa

ΣΤΟΙΧΕΙΑ ΑΝΤΙΣΕΙΣΜΙΚΗΣ ΜΕΛΕΤΗΣ

ΖΩΝΗ ΣΕΙΣΜΙΚΗΣ ΕΠΙΚΙΝΔΥΝΟΤΗΤΑΣ	I a=0.16
ΚΑΤΗΓΟΡΙΑ ΕΠΟΥΔΑΙΟΤΗΤΑΣ ΚΤΙΡΙΟΥ	Σ2 γI=1.00
ΚΑΤΗΓΟΡΙΑ ΕΔΑΦΟΥΣ	B (T1=0.15,T2=0.60)
ΠΟΣΟΣΤΟ ΚΡΙΣΙΜΗΣ ΙΣΧΔΟΥΣ ΑΠΟΣΒΕΣΕΗΣ	ζ=5%
ΣΥΝΤΕΛΕΣΤΗΣ ΣΕΙΣΜΙΚΗΣ ΣΥΜΠΕΡΙΦΟΡΑΣ	q=1.5
ΣΥΝΤΕΛΕΣΤΗΣ ΘΕΜΕΛΙΩΣΗΣ	θ=1.0
ΦΑΣΜΑΤΙΚΗ ΕΠΙΤΑΧΥΝΣΗ ΣΧΕΔΙΑΣΜΟΥ	Rd=A*γI*η*θ*βo/q
ΣΥΝΤΕΛΕΣΤΗΣ ΣΥΝΔΥΑΣΜΟΥ ΜΕΤΑΒΛ. ΔΡΑΣΕΩΝ	Ψ2=0.3
ΣΥΝΤΕΛΕΣΤΗΣ ΣΥΝΔΥΑΣΜΟΥ ΔΡΑΣΕΩΝ ΧΙΟΝΙΟΥ	Ψ2=0.2
ΣΥΝΟΛΙΚΗ ΤΑΛΑΝΤΟΥΜΕΝΗ ΜΑΖΑ	M=GX+Ψ2*QX
ΣΥΝΟΛΙΚΟ ΜΕΓΕΘΟΣ ΟΡΙΖΟΝΤΙΩΝ ΣΕΙΣΜΙΚΩΝ ΦΟΡΤΙΩΝ	V=M*Rd
ΣΥΝΟΛΙΚΟ ΜΕΓΕΘΟΣ ΚΑΤΑΚΟΡΥΦΩΝ ΣΕΙΣΜΙΚΩΝ ΦΟΡΤΙΩΝ	ΜΗΔΕΝ (0)
ΚΑΤΑΝΟΜΗ ΣΕΙΣΜΙΚΩΝ ΦΟΡΤΙΩΝ ΚΑΘ' ΥΨΟΣ ΣΥΜΦΩΝΑ ΜΕ ΤΗΝ ΠΑΡ. 3.5.2. ΤΟΥ ΕΑΚ2000	

ΚΑΝΟΝΙΣΜΟΙ

ΕΥΡΩΚΩΔΙΚΑΣ 0 : ΕΝ 1990 ΒΑΣΕΙΣ ΤΟΥ ΣΧΕΔΙΑΣΜΟΥ ΚΑΤΑΣΚΕΥΩΝ
ΕΥΡΩΚΩΔΙΚΑΣ 1 : ΕΝ 1991 ΔΡΑΣΕΙΣ ΕΠΙ ΤΩΝ ΚΑΤΑΣΚΕΥΩΝ
ΕΥΡΩΚΩΔΙΚΑΣ 2 : ΕΝ 1992 ΣΧΕΔΙΑΣΜΟΣ ΚΑΤΑΣΚΕΥΩΝ ΑΠΟ ΣΚΥΡΟΔΕΜΑ
ΕΥΡΩΚΩΔΙΚΑΣ 3 : ΕΝ 1998 ΣΧΕΔΙΑΣΜΟΣ ΚΑΤΑΣΚΕΥΩΝ ΑΠΟ ΧΑΛΥΒΑ
ΕΥΡΩΚΩΔΙΚΑΣ 5 : ΕΝ 1995 ΣΧΕΔΙΑΣΜΟΣ ΣΥΛΙΝΩΝ ΚΑΤΑΣΚΕΥΩΝ
ΕΥΡΩΚΩΔΙΚΑΣ 8 : ΕΝ 1998 ΑΝΤΙΣΕΙΣΜΙΚΟΣ ΣΧΕΔΙΑΣΜΟΣ
ΚΑΝΟΝΙΣΜΟΣ ΤΕΧΝΟΛΟΓΙΑΣ ΣΚΥΡΟΔΕΜΑΤΟΣ: Κ.Τ.Σ 2016 (ΦΕΚ/315/Β/-6-2016)

ΕΡΓΟΔΟΤΗΣ	ΙΕΡΑ ΜΟΝΗ ΤΙΜΙΟΥ ΠΡΟΔΡΟΜΟΥ ΣΕΡΡΩΝ
ΕΡΓΟ	ΑΝΑΚΤΗΣΗ ΑΝΩΤΕΡΟΥ ΤΜΗΜΑΤΟΣ ΠΥΡΙΚΑΥΣΤΗΣ ΠΤΕΡΥΓΑΣ Ι.Μ. ΤΙΜΙΟΥ ΠΡΟΔΡΟΜΟΥ ΣΕΡΡΩΝ ΚΑΙ ΑΠΟΚΑΤΑΣΤΑΣΗ ΤΩΝ ΚΑΤΩΤΕΡΩΝ ΛΙΘΙΝΩΝ ΤΜΗΜΑΤΩΝ ΤΗΣ, ΤΟΥ ΠΑΡΕΚΚΛΗΣΙΟΥ ΤΟΥ ΕΥΑΓΓΕΛΙΣΜΟΥ ΚΑΙ ΤΟΥ ΚΤΙΣΜΑΤΟΣ ΚΟΥΝΤΙΑΔΗ
ΤΟΠΟΣ	ΙΕΡΑ ΜΟΝΗ ΤΙΜΙΟΥ ΠΡΟΔΡΟΜΟΥ, ΣΕΡΡΕΣ

ΜΕΛΕΤΗ	ΣΤΑΤΙΚΗ ΜΕΛΕΤΗ ΑΝΑΘΕΩΡΗΜΕΝΗ ΩΣ ΠΡΟΣ ΤΙΣ ΚΑΤΑΣΚΕΥΕΣ ΟΠΛΙΣΜΕΝΟΥ ΣΚΥΡΟΔΕΜΑΤΟΣ	
Α/Α ΣΧΕΔΙΟΥ	ΠΕΡΙΕΧΟΜΕΝΟ ΣΧΕΔΙΟΥ	ΚΛΙΜΑΚΑ
Σ.6Δ	**ΔΕΣΠΟΤΙΚΟ** **ΜΕΤΑΛΛΙΚΟ ΦΡΕΑΤΙΟ** **ΑΝΕΛΚΥΣΤΗΡΑ- ΠΡΟΤΑΣΗ**	1:50&1:10

ΜΕΛΕΤΗΤΕΣ

ΥΠΕΥΘΥΝΟΙ ΜΕΛΕΤΗΣ
Γ.Π. ΤΡΙΑΝΤΑΦΥΛΛΙΔΗΣ Αρχ. M.Arch, Καθ. Π. Θεσσαλίας
Δ. ΓΟΥΡΓΙΩΤΗ Αρχ. Μηχανικός Ε.Μ.Π.

ΟΜΑΔΑ ΜΕΛΕΤΗΣ
Γ.Π. ΤΡΙΑΝΤΑΦΥΛΛΙΔΗΣ
Δ. ΓΟΥΡΓΙΩΤΗ
Α. ΤΣΙΑΝΤΟΥ
Α. ΜΠΟΥΤΖΙΚΑΣ
ΣΥΝΕΡΓΑΤΗΣ: Χ. ΤΣΙΟΠΟΥΛΟΥ
ΤΡΕΣΔΙΑΣΤΑΤΕΣ ΑΠΕΚΟΝΙΣΕΙΣ: Α. ΜΠΟΥΤΖΙΚΑΣ

ΣΤΑΤΙΚΗ ΜΕΛΕΤΗ : ΑΘ. ΒΑΛΑΒΑΝΗΣ Πολίτικος Μηχανικος

ΥΠΟΓΡΑΦΗ ΜΕΛΕΤΗΤΗ	ΘΕΩΡΗΣΗ ΥΠΗΡΕΣΙΑΣ
ΑΘΑΝΑΣΙΟΣ Ι. ΒΑΛΑΒΑΝΗΣ ΔΙΠΛΩΜ. ΠΟΛΙΤΙΚΟΣ ΜΗΧΑΝΙΚΟΣ ΑΝΕΠΙΣΤΗΜΟΝΑΣ ΠΑΝΕΠΙΣΤΗΜΙΟΥ ΘΕΣΣΑΛΟΝΙΚΗΣ ΜΕΛΟΣ Τ.Ε.Ε. ΑΡΙΘ.ΜΗΤΡΩΟΥ 40351 Γ. ΜΑΥΡΟΥ 2Ε,Τ.Κ.551 34ΘΕΣΣΑΛΟΝΙΚΗ ΤΗΛ: 2310 421116 ΑΦΜ: 018163646 - ΔΟΥ ΚΑΛΑΜΑΡΙΑΣ	ΘΕΩΡΗΘΗΚΕ Σύμφωνα με τους όρους της υφάσης ΥΠΟΥΡΓΕΙΟΥ ΠΟΛΙΤΙΣΜΟΥ 1910664/1977/1166 - 24/1-2025 ΑΜΟΚΡΑΤΙΑ ΕΛΛΑΔΑ ΥΠΟΥΡΓΕΙΟ ΠΟΛΙΤΙΣΜΟΥ ΚΑΒΑΛΑ
ΗΜΕΡΟΜΗΝΙΑ ΘΕΣ/ΝΙΚΗ ΦΕΒΡΟΥΑΡΙΟΣ 2025	

THEMISTOKLIS VLACHOULIS
31/07/2025 14:52